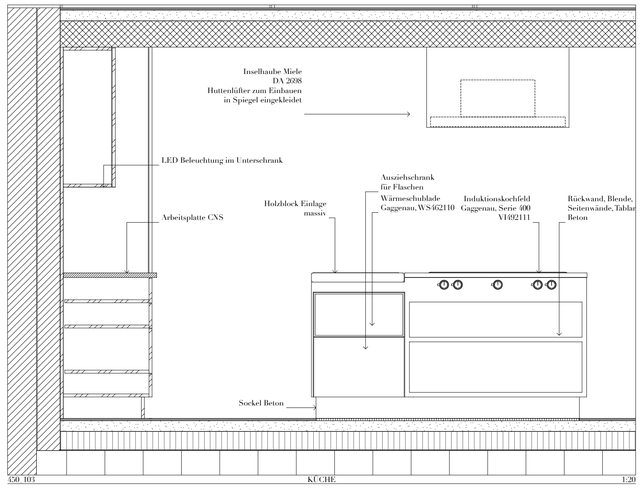
Inselhaube Miele
DA 2698
Huttenlüfter zum Einbauen
in Spiegel eingekleidet
LED Beleuchtung im Unterschrank
Ausziehschrank
für Flaschen
Wärmeschublade
Gaggenau, WS 462110
Induktionskochfeld
Gaggenau, Serie 400
VI 492111
Rückwand, Blende,
Seitenwände, Tablar
Beton
Holzblock Einlage
massiv
Arbeitsplatte CNS
Sockel Beton
450_103
KUCHE
1:20

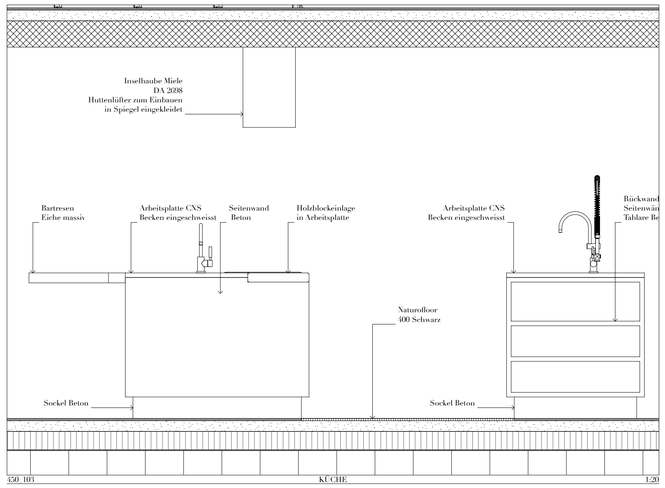
Inselhaube Miele
DA 2698
Huttenlüfter zum Einbauen
in Spiegel eingekleidet
Bartresen
Eiche massiv
Arbeitsplatte CNS
Becken eingeschweisst
Seitenwand
Beton
Holzblockeinlage
in Arbeitsplatte
Arbeitsplatte CNS
Becken eingeschweisst
Rückwand
Seitenwänd
Tablare Be
Naturofloor
400 Schwarz
Sockel Beton
Sockel Beton
450_103
KUCHE
1:20

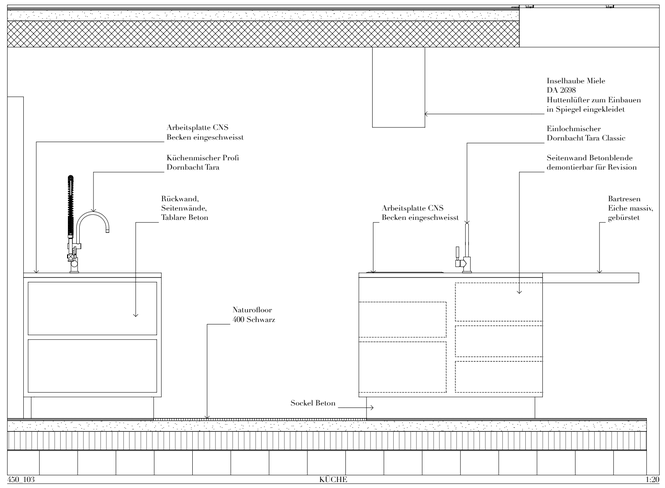
Inselhaube Miele
DA 2698
Huttenlüfter zum Einbauen
in Spiegel eingekleidet
Arbeitsplatte CNS
Becken eingeschweisst
Küchenmischer Profi
Dornbacht Tara
Einbohmischer
Dornbacht Tara Classic
Seitenwand Betonblende
demontierbar für Revision
Rückwand,
Seitenwände,
Tablare Beton
Arbeitsplatte CNS
Becken eingeschweisst
Bartresen
Eiche massiv,
gebürstet
Naturofloor
400 Schwarz
Sockel Beton
450_103
KUCHE
1:20

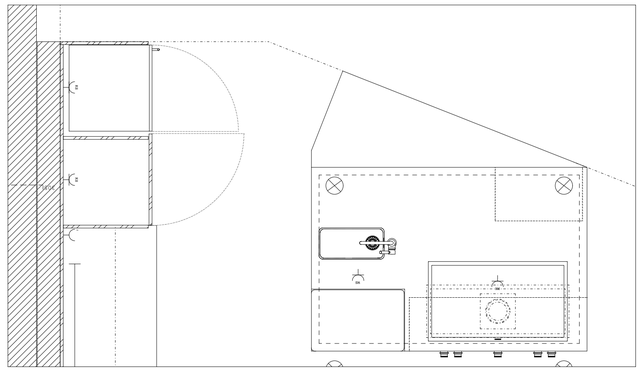

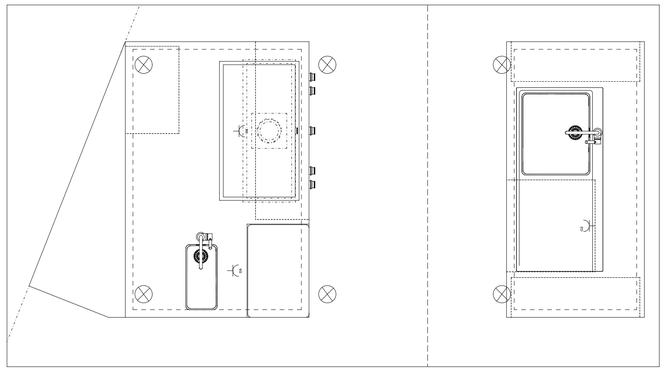

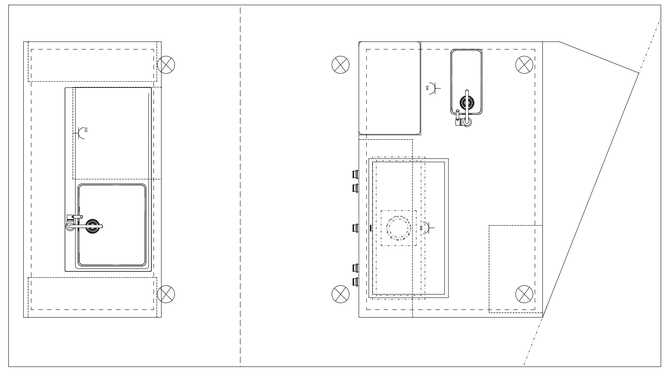

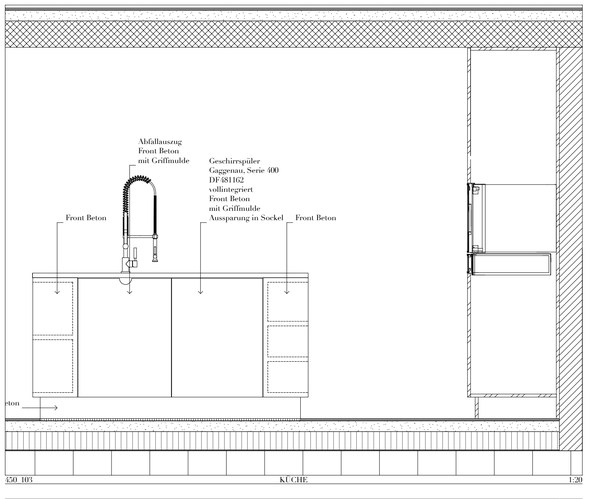
Abfallauszug
Front Beton
mit Griffmulde
Geschirrspüler
Gaggenau, Serie 400
DF 481162
vollintegriert
Front Beton
mit Griffmulde
Aussparung in Sockel
Front Beton
Front Beton
Beton
450_103
KUCHE
1:20

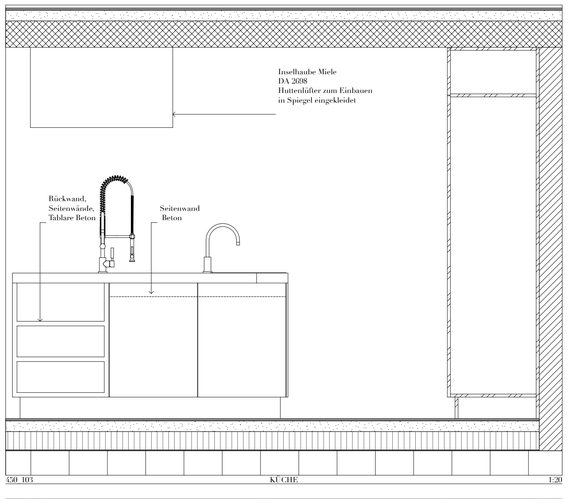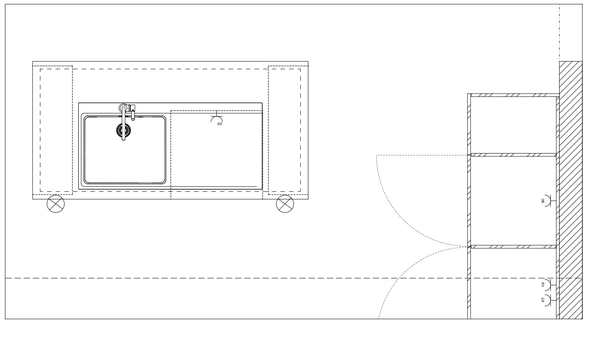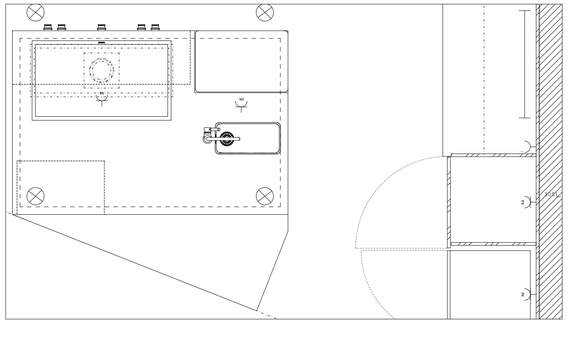
Inselhaube Miele
DA 2698
Huttenlüfter zum Einbauen
in Spiegel eingekleidet
Rückwand,
Seitenwände,
Tablare Beton
Seitenwand
Beton
450_103
KUCHE
1:20